第76回　愛知県高等学校総合体育大会　テニス競技　団体の部　　5月28日(土)・29日(日)東山公園TC

男子

1 名古屋
2 誉
3 岡崎工科
4 岡崎西
5 五条
6 東海
7 昭和
8 豊橋南
9 東海学園
10 刈谷
11 新川
12 岡崎城西

誉 2－1
D 48
S1 81
S2 80

岡崎西 2－1
D 80
S1 58
S2 81

名古屋 3－0
D 82
S1 80
S2 80

東海 2－1
D 81
S1 89(3)
S2 97

東海学園 3－0
D 81
S1 85
S2 80

刈谷 3－0
D 98(4)
S1 80
S2 84

昭和 3－0
D 84
S1 81
S2 86

岡崎城西 2－1
D 84
S1 08
S2 86

名古屋 2－0
D 75打切
S1 80
S2 80

岡崎城西 2－0
D 82
S1 84
S2 00打切

名古屋 2－0
D 61
62
S1 60
60
S2 40
打切

名古屋 2－0
D 36
76(5)
[10-4]
S1 63
63
S2 52
打切

名経大市邨 2－0
D 75
61
S1 63
36
[11-9]
S2 32
打切

桜丘 2－1
D 86
S1 28
S2 84

名経大市邨 2－0
D 82
S1 84
S2 10打切

半田 2－1
D 82
S1 84
S2 28

東海南 2－1
D 83
S1 18
S2 80

桜丘 3－0
D 83
S1 84
S2 83

桜丘 3－0
D 82
S1 83
S2 81

瑞陵 3－0
D 84
S1 84
S2 82

瑞陵 3－0
D 80
S1 81
S2 81

名経大市邨 3－0
D 81
S1 81
S2 80

杜若 2－1
D 85
S1 58
S2 83

13 半田
14 名経大高蔵
15 東海南
16 旭丘
17 桜丘
18 中部大春日丘
19 愛工大名電
20 瑞陵
21 東海樟風
22 杜若
23 一宮西
24 名経大市邨

3位決定戦

岡崎城西
桜丘

桜丘 2－1
D 62
36
[4-10]
S1 46
61
[10-7]
S2 62
61

D
S1
S2

男子詳細　準決勝より

準決勝	名古屋			2－0		岡崎城西	
	選手名	学年				選手名	学年
D	水野瑛太 丸井優希	3 3	○	61 62		伊藤琉我 平岡太陽	3 3
S1	河田健太	2	○	60 60		三井天翔	3
S2	戸谷彩人	2		40 打切り		佐藤煌輝	3

準決勝	桜丘			0－2		名経大市邨	
	選手名	学年				選手名	学年
D	川野佑太 牧大翔	2 2		57 16	○	植松恭悟 今村陸人	3 2
S1	伝強志	1		36 63 [9-11]	○	稲川了介	2
S2	大西陽也	1		23 打切り		熊田健斗	1

決勝	名古屋			2－0		名経大市邨	
	選手名	学年				選手名	学年
D	水野瑛太 丸井優希	3 3	○	36 76(5) [10-4]		植松恭悟 今村陸人	3 2
S1	河田健太	2	○	63 63		稲川了介	2
S2	戸谷彩人	2		52 打切り		熊田健斗	1

3位決定	岡崎城西			1－2		桜丘	
	選手名	学年				選手名	学年
D	伊藤琉我 平岡太陽	3 3	○	26 63 [10-4]		川野佑太 牧大翔	2 2
S1	三井天翔	3		64 16 [7-10]	○	伝強志	1
S2	平野響	3		26 16	○	大西陽也	1

2位決定	#N/A					#N/A	
	選手名	学年				選手名	学年
D	#N/A	#N/A				#N/A #N/A #N/A	#N/A #N/A #N/A
S1	#N/A	#N/A				#N/A	#N/A
S2	#N/A	#N/A				#N/A	#N/A

第76回　愛知県高等学校総合体育大会　テニス競技　団体の部　　5月28日(土)・29日(日)東山公園TC

女子

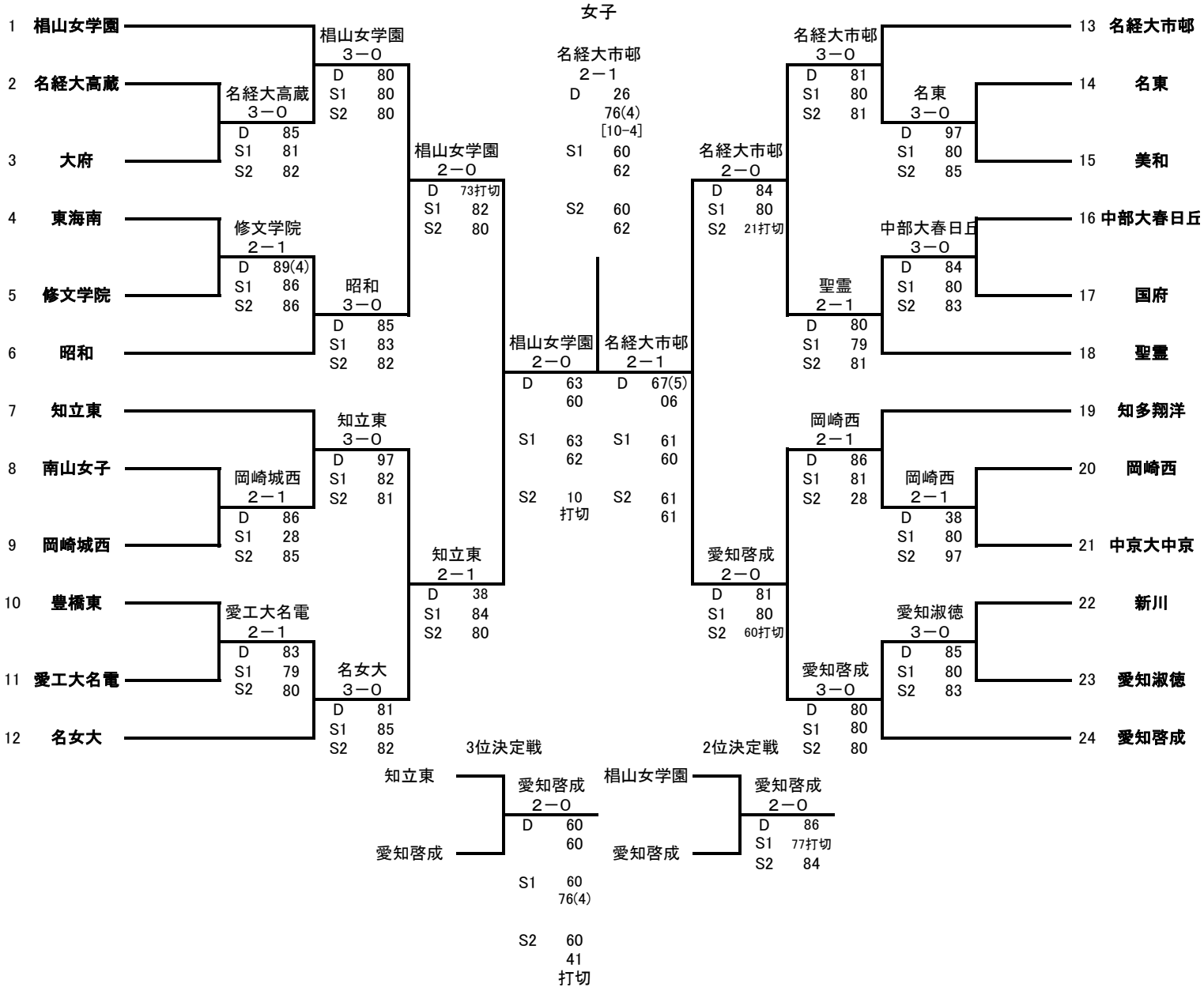

女子詳細　準決勝より

準決勝	椙山女学園		2－0			知立東	
	選手名	学年				選手名	学年
D	水野莉緒 海道柚葉	3 3	○	63 60		秋山聡美 友松みゆ	2 3
S1	山本未来	3	○	63 62		友松あみ	1
S2	高田知穂	2		10 打切り		渡邉絵万	3

準決勝	名経大市邨		2－1			愛知啓成	
	選手名	学年				選手名	学年
D	朝倉夢琶 前田菜月	2 2		67(5) 06	○	斉藤双葉 西遥花	3 3
S1	津田梨央	1	○	61 60		余田涼樹	3
S2	成田百那	1	○	61 61		中井琉湖	3

決勝	椙山女学園		1－2			名経大市邨	
	選手名	学年				選手名	学年
D	水野莉緒 海道柚葉	3 3	○	62 67(4) [10-4]		朝倉夢琶 前田菜月	2 2
S1	山本未来	3		06 26	○	津田梨央	1
S2	高田知穂	2		06 26	○	成田百那	1

3位決定	知立東		0－2			愛知啓成	
	選手名	学年				選手名	学年
D	秋山聡美 友松みゆ	2 3		06 06	○	斉藤双葉 西遥花	3 3
S1	友松あみ	1		06 67(4)	○	余田涼樹	3
S2	渡邉絵万	3		06 14 打切り		中井琉湖	3

2位決定	椙山女学園		0－2			愛知啓成	
	選手名	学年				選手名	学年
D	水野莉緒 海道柚葉	3 3		68		斉藤双葉 西遥花	3 3
S1	山本未来	3		77 打切り		余田涼樹	3
S2	高田知穂	2		48		中井琉湖	3